木のフラットシーリングカバー　施工説明書

①

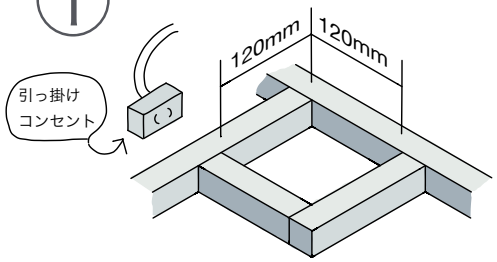

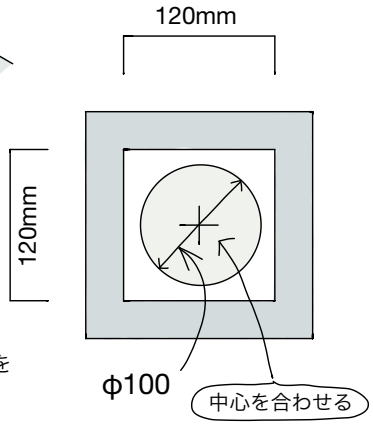

照明器具の取り付け位置を中心に
120ミリ角の開口になるように
天井下地を準備してください。
天井裏に引っ掛けシーリングコンセントを
設けておいてください。
（天井開口から引き出せるくらい、配線長さを
確保しておくと後での作業が便利です）

天井を貼り終わったのち、φ100ミリの開口を
開けてください。

②

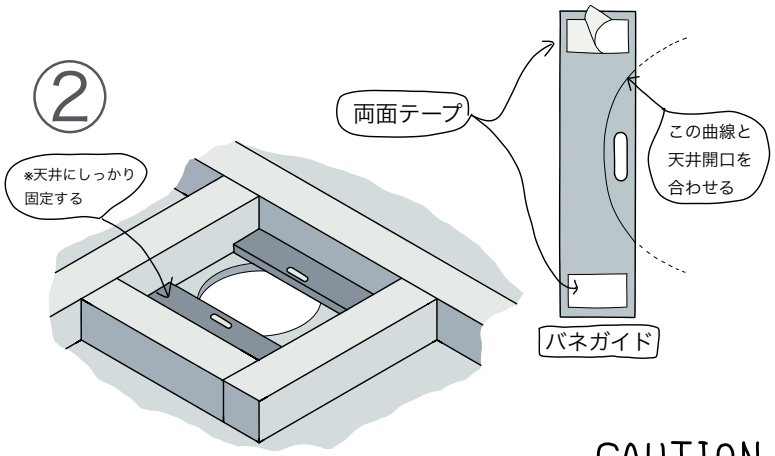

付属のバネガイドに貼られた両面テープの裏紙を剥がし、
天井材上面にしっかり貼り付けて下さい。

バネガイドに書いてある曲線が天井開口に
合うように設置します。
これがずれるとカバー取付の際にバネが
合いませんので、なるべく正確に取り付けて下さい。

CAUTION

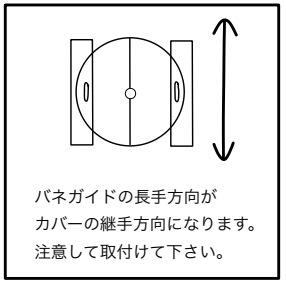

③

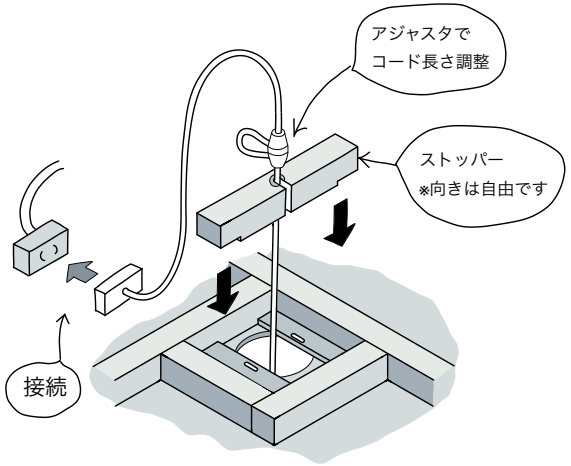

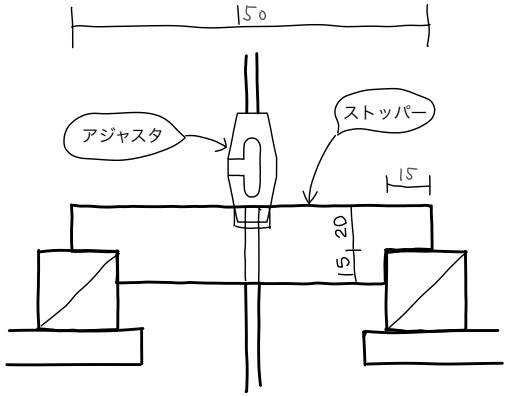

天井裏で照明器具と引っ掛けコンセントを接続したのち、コード長さをアジャスタで調整します。
付属のストッパー上部の穴にアジャスタを差し込んだのち、ストッパーを下地に乗せて固定します。
照明器具の重さが３kgを超える場合には別途固定方法を検討してください。

④

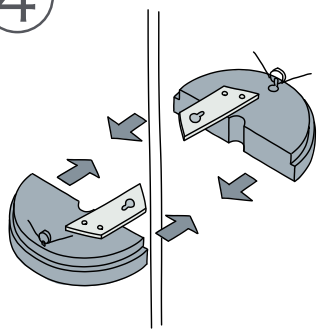

シーリングカバーを照明器具のコードを
挟むように組みます。

⑤

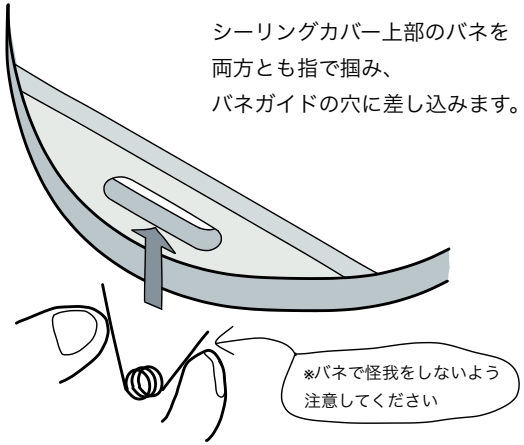

シーリングカバー上部のバネを
両方とも指で掴み、
バネガイドの穴に差し込みます。

藏 堂

https://www.kura-dou.net

藏堂 -kuradou-

〒：558-0032
住所：大阪府大阪市住吉区遠里小野5-3-9
電話番号：06-7493-4997
Mail：info@kura-dou.net